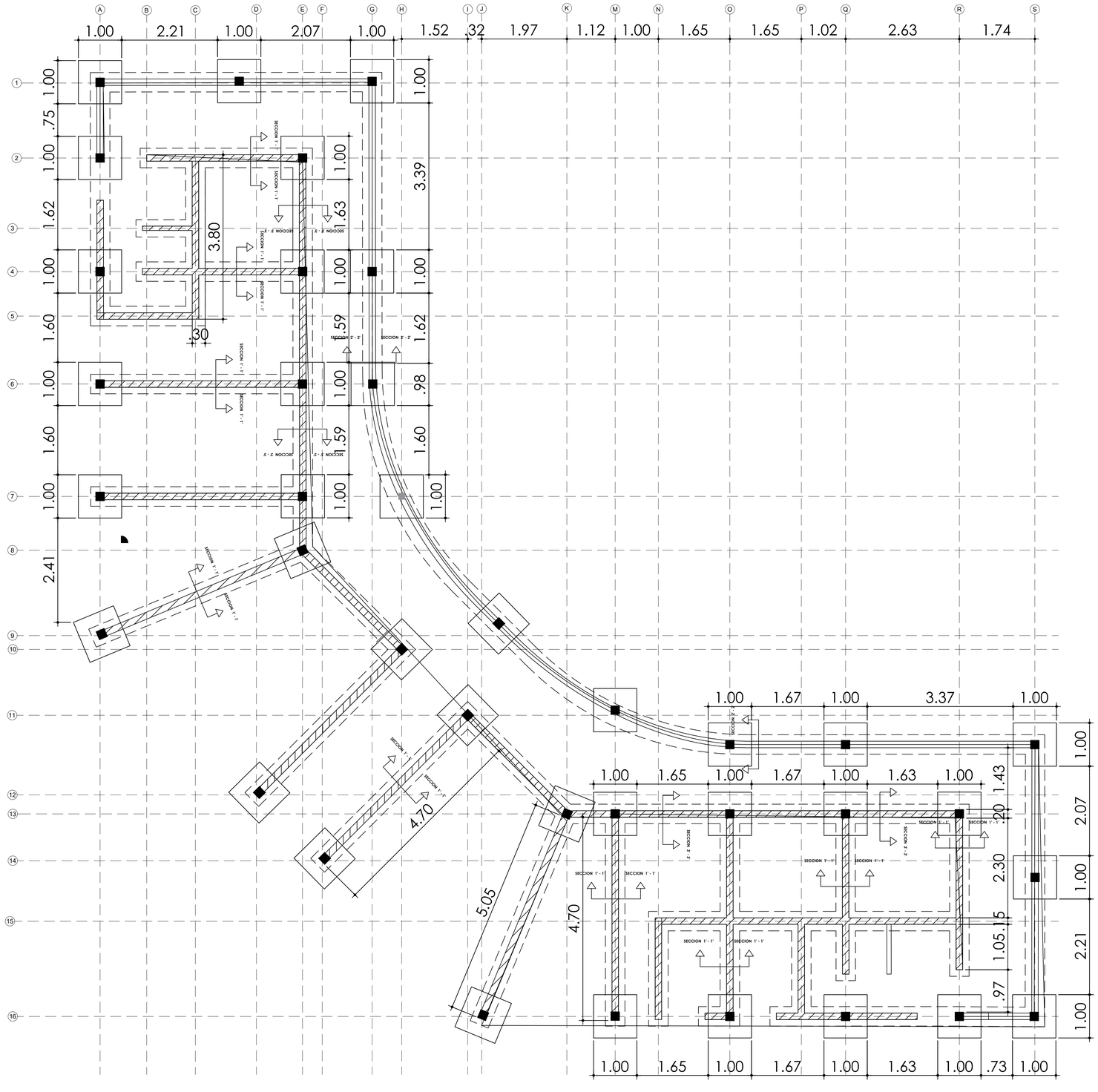


## PLANTA DE CIMENTACIONES

Nivel —— Escala 1:50

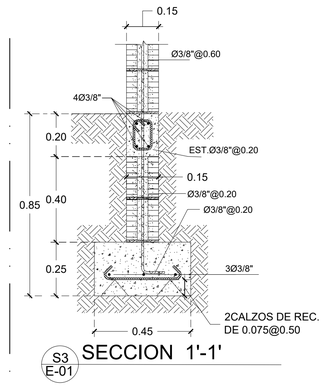


S3 E-01 SECCION 1'-1'

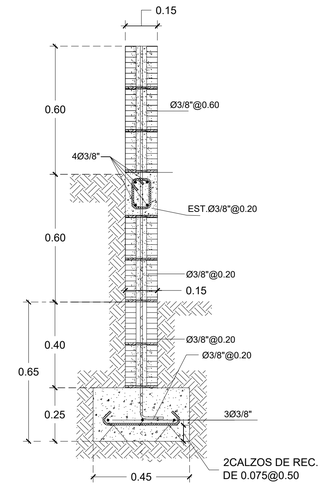


S3 E-01 SECCION 2'-2'

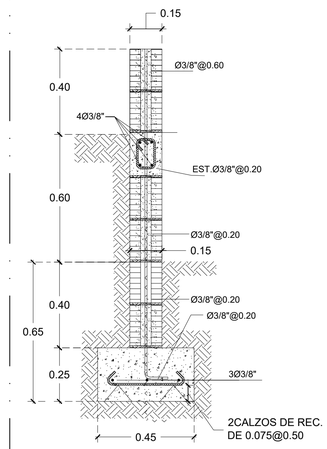


S3 E-01 SECCION 3'-3'

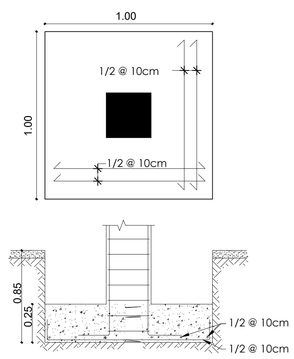


DETALLE ZAPATA COLUMNA C1 (Z1)
GRADAS

4Ø1/2"
EST.Ø3/8"@0.20

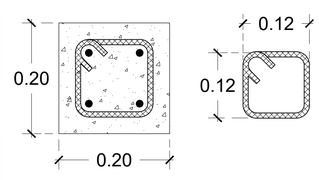


COLUMNA (C1M)

4Ø3/8"
EST.Ø3/8"@0.20

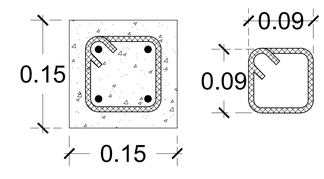


COLUMNA (CA)

Escala —


egehid

EMPRESA DE GENERACION HIDROELECTRICA DOMINICANA
EGEHID
DIRECCIÓN DE REHABILITACION Y MANTENIMINETO DE OBRAS CIVILES
GERENCIA DE EDIFICACIONES

DEPARTAMENTO DE DISEÑO ARQUITECTONICO

Av. Rómulo Betancourt 303, Santo Domingo, Rep. Dominicana
Tel : 809 - 533 - 5555
www.egehid.gob.do
info@hidroelectrica.gov.do
RNC : 4 - 30 - 06085 - 2
@egehidrd EGEHID RD


# PROYECTO

## Play de Softbol Boca de los Rios

**PROPIETARIO**
Alcaldia San Ignacio de Sabaneta

**DIRECCION**
San Ignacio de Sabaneta, Provincia Santiago Rodriguez


**DISEÑO ARQUITECTONICO**
Arq. Drey Alejandro Santana drey.santana@hidroelectrica.gov.do
CODIA 40175
SARD 1083 Tel: 809-533-5555 (Ext. 4106) Firma _____

**DISEÑO ESTRUCTURAL**
Ing. Cipriano Tapia ctapia@hidroelectrica.gov.do
CODIA 23634 Tel: 809-533-5555 (Ext. 4124) Firma _____

**DISEÑO DE INSTALACIONES ELECTRICAS**
Ing. Ricardo Anglada ranglada@hidroelectrica.gov.do
CODIA 38004 Tel: 809-533-5555 (Ext. 4123) Firma _____

**DISEÑO DE INSTALACIONES SANITARIAS**
Arq. Drey Alejandro Santana drey.santana@hidroelectrica.gov.do
CODIA 40175
SARD 1083 Tel: 809-533-5555 (Ext. 4106) Firma _____

**DIBUJO CAD 2D - 3D - ANIMACIONES**
Arq. Luisa Maria Mercedes luisa.mercedes@hidroelectrica.gov.do
CODIA -----
SARD ----- Tel: 809-533-5555 (Ext. 4122) Firma _____


ORIENTACIÓN

## INDICE


1. PLANTA DE UBICACION Y LOCALIZACION
2. LEVANTAMIENTO CATASTRAL Y/O CURVA DE NIVEL
3. PLANTA DE MOVIMIENTO DE TIERRA (CORTES Y RELLENOS)
4. PLANTA DE CONJUNTO
5. PLANTA ARQUITECTONICA
6. PLANTA DIMENSIONADA
7. PLANTA DIMENSIONADA 2
8. PLANTA DE TECHO
9. ELEVACIONES
10. SECCIONES
11. PLANTA DE CIMENTACIONES
12. PLANTA DE MUROS Y COLUMNAS
13. PLANTA DE VIGAS Y GRADERIAS
14. PLANTA ESTRUCTURAL DE TECHO
15. DETALLES DE CARPINTERIA
16. DETALLES ESTRUCTURALES GENERICOS 1
17. DETALLES ESTRUCTURALES GENERICOS 2
18. PLANTA DE INSTALACIONES ELECTRICAS
19. DETALLES DE INSTALACIONES ELECTRICAS
20. PLANTA DE INSTALACIONES SANITARIAS (AGUA POTABLE)
21. PLANTA DE INSTALACIONES SANITARIAS (AGUAS RESIDUALES)
22. DETALLES DE INSTALACIONES SANITARIAS
23. OTROS DETALLES


| FECHA | ESCALA |
|---|---|
| 09/05/2023 | Esc. 1:50 |

**PLANTA DE CIMENTACIONES**


Este material esta protegido por la Ley 20-00 de propiedad industrial y su reglamento de aplicacion, y por la Ley 65-00 sobre Derecho de Autor y su reglamento de aplicación. Por esta razon no puede ser reproducido por terceros sin consentimiento del autor.

Republica Dominicana 2023


REVISÓ: Arq. Drey Santana
REVISÓ: Arq. Mildred De La Rosa
APROBÓ: Ing. Mirna Ramirez